USER MANUAL

BEDIENUNGSANLEITUNG

PROTECTIVE GRILL

FOR ADAM AUDIO S3H

SCHUTZGITTER

FÜR ADAM AUDIO S3H

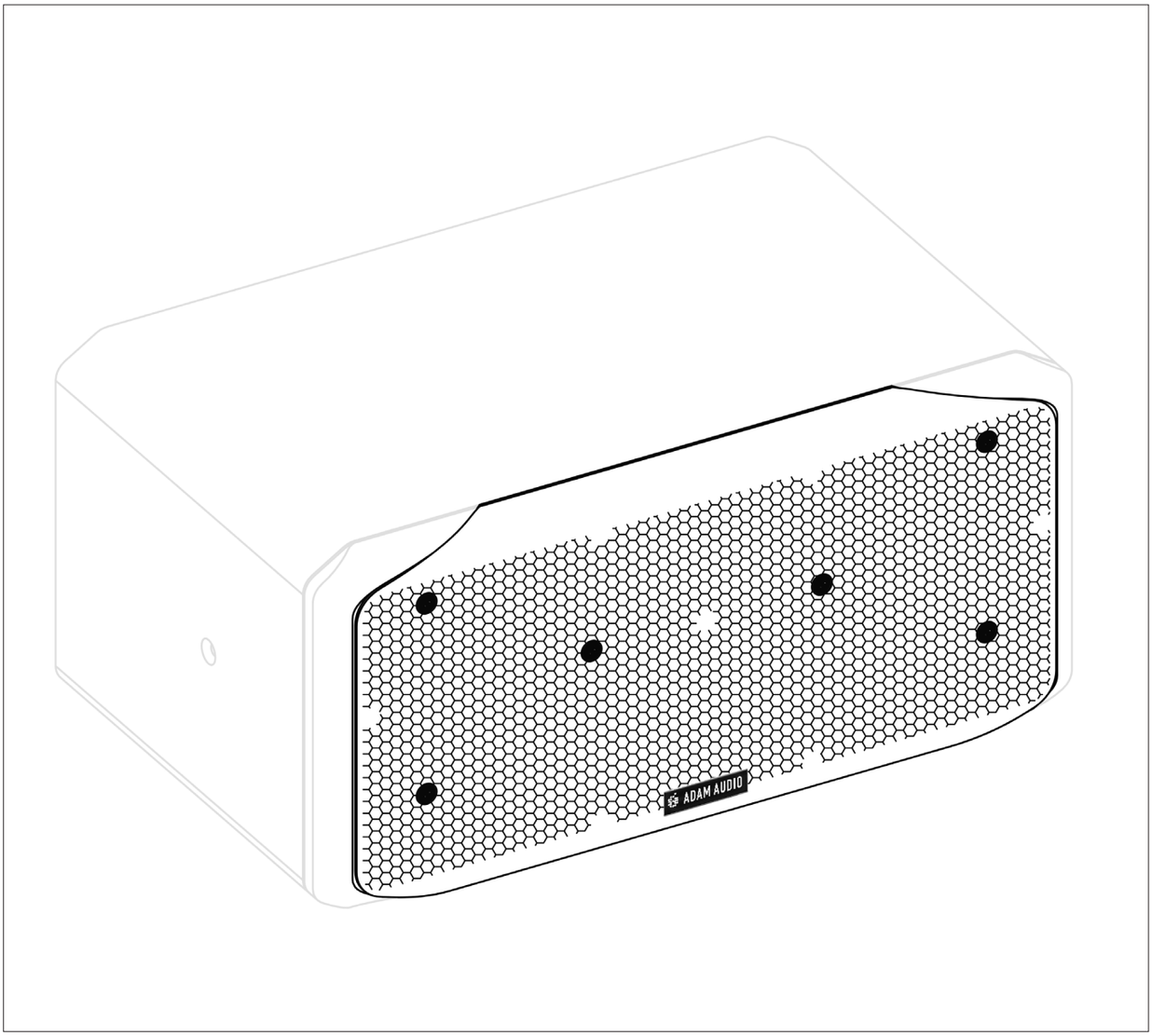

Order No. Bestell-Nr. 31106100

ADAM AUDIO

CONTENTS INHALTSVERZEICHNIS

EN

Page

1. IMPORTANT SAFETY INSTRUCTIONS 5
2. DELIVERY CONTENTS/PARTS LIST 6
3. INSTALLING 7
4. TECHNICAL DATA 10
5. S SERIES ACCESSORIES 11

DE

Seite

1. WICHTIGE SICHERHEITSHINWEISE 13
2. LIEFERUMFANG / TEILELISTE 14
3. MONTAGE 15
4. TECHNISCHE DATEN 18
5. ZUBEHÖR FÜR DIE S-SERIE 19

EN

USER MANUAL

PROTECTIVE GRILL

FOR ADAM AUDIO S3H

1. IMPORTANT SAFETY INSTRUCTIONS

Please read the following safety instructions before installing the protective grill. Keep these instructions for further reference. Please heed the warnings and follow the instructions. Please read the installation and safety instructions thoroughly.

→ Installation and assembly must be carried out according to this manual.

→ When transferring ownership or use of this product, this manual must be included.

→ Only use accessories and spare parts by ADAM Audio.

→ Observe all relevant regional, national and international regulations and guidelines when installing.

→ Remove all signal, USB and power cables before assembling the grill

→ Do not be tempted to remove any screws other than those indicated in this manual. Only authorized service personnel are permitted to carry out any work on other parts of the speaker. Tampering with any part of the speaker in ways not specifically described in these instructions or attempting to carry out any unauthorized modifications to the speaker will void the warranty.

→ Be careful not to damage the drivers with the Torx key and grill

→ Be very careful not to allow the hand tool, screws or the grill damage the tweeter as it emits a strong magnetic field and is highly sensitive to touch

→ Be careful not to let go of any screws or the hand tool. The drivers emit a strong magnetic field!

→ Always place the speaker upright on a solid surface when performing the assembly.

→ Do not lie the speaker on its rear panel unless you have taken precautions to protect the rotary knob on the back of the speaker. Tip: Use the foam inlays of the original S Series speaker packaging for support. The gaps in the inlay will help you to protect the rotary knob on the back of the speaker.

→ Tighten the screws firmly but be careful not to overwind the screws.

A schematic illustration of all available S Series accessories, including mounting solutions, is available on page 10 of this user manual and in the download area at www.adam-audio.com.

2. DELIVERY CONTENTS/PARTS LIST

Parts List

A: 1 x protective grill

B: 2 x adhesive ADAM Audio logo stickers

C: 9 x adhesive damping pads

D: 8 x screws

E: 8 x black plastic washers

F: 1 x L-key hand tool

Note:

The included Torx key is the only tool you will need to assemble the grill on your S Series studio monitor. You can use a manual wrench but please do not use an electric drill.

A: 1 x protective grill

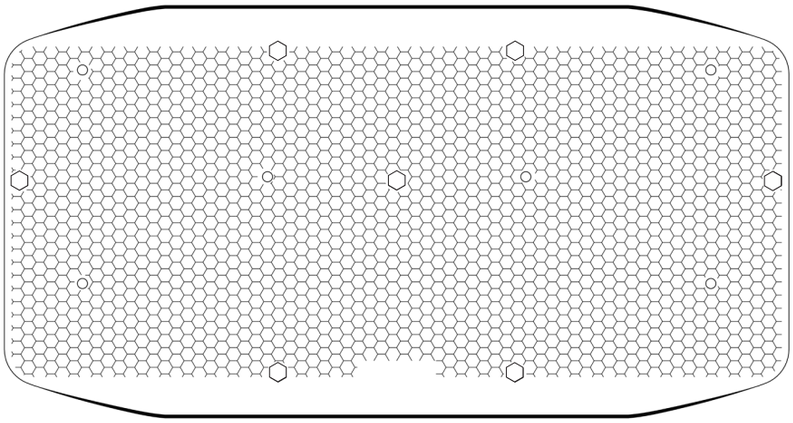

ADAM AUDIO

B: 2 x adhesive ADAM Audio logo stickers

C: 9 x adhesive damping pads

D: 8 x screws

E: 8 x black plastic washers

F: 1 x L-key hand tool

3. INSTALLING

Tips

→ Store the removed screws with the original packaging of your S Series studio monitor

→ The large solid area marks the bottom of the grill. Please use the correct orientation when assembling the grill to avoid scratches

→ There are two spare screws, washers and pads each and a spare adhesive ADAM Audio logo sticker if needed

→ Despite being made from high quality MDF, the screw holes of the cabinet are exposed to mechanical wear. Please keep the amount of times that you install and remove the grill to a minimum.

Prepare the protective grill

→ Unpack all included contents

→ Place the front of the grill on a solid surface without spacers. Use a cloth or other piece of material to protect the grill against scratches

→ Remove yellow covers on the damping pads **C** and firmly place them on the solid areas on the rear of the grill **A** [side with spacers → see illustration]

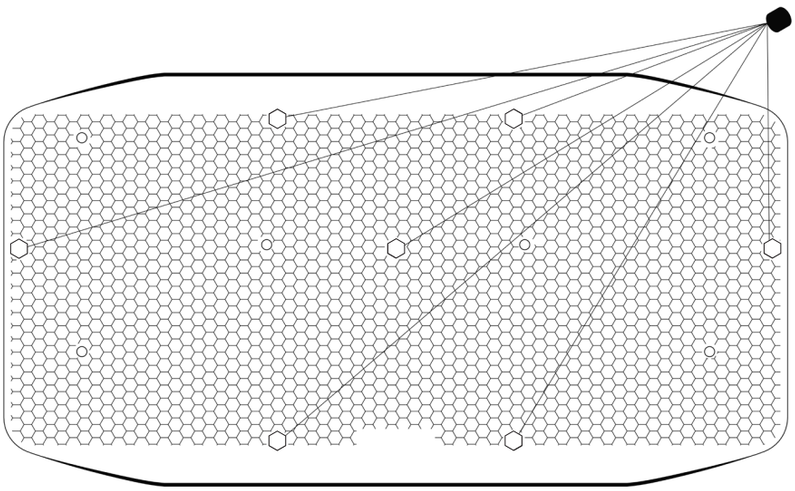

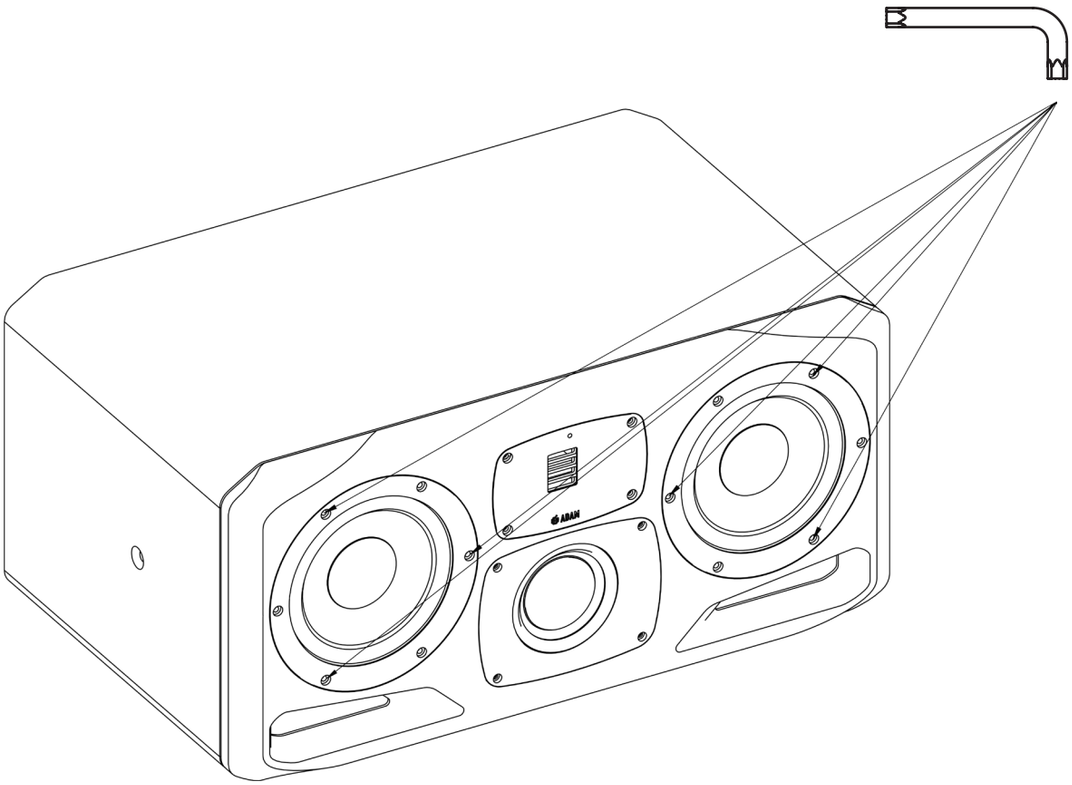

Prepare the studio monitor

→ The assembly of the protective grill **A** uses existing screw holes that are also used to mount the drivers, waveguides, etc. No extra drilling required!

→ Remove the identified screws with the L-key hand tool **F** [turn anti-clockwise to loosen]

→ Position the grill **A** so that the spacers line up with the empty screw holes and hold in place with one hand. Please make sure the grill is in the correct orientation.
[The rectangular solid area meant for the logo placement needs to be at the bottom.]
The grill is held in position by the spacers interlocking with the holes. The grill will only fit in the correct orientation.

→ Put the plastic washers **E** over the screws **D**, fasten the screws loosely [the screws are fastened by turning them clockwise].

→ Tighten the screws with the L-key hand tool **F**. Be careful not to damage the MDF cabinet or break the screws.

→ Repeat for all screws.

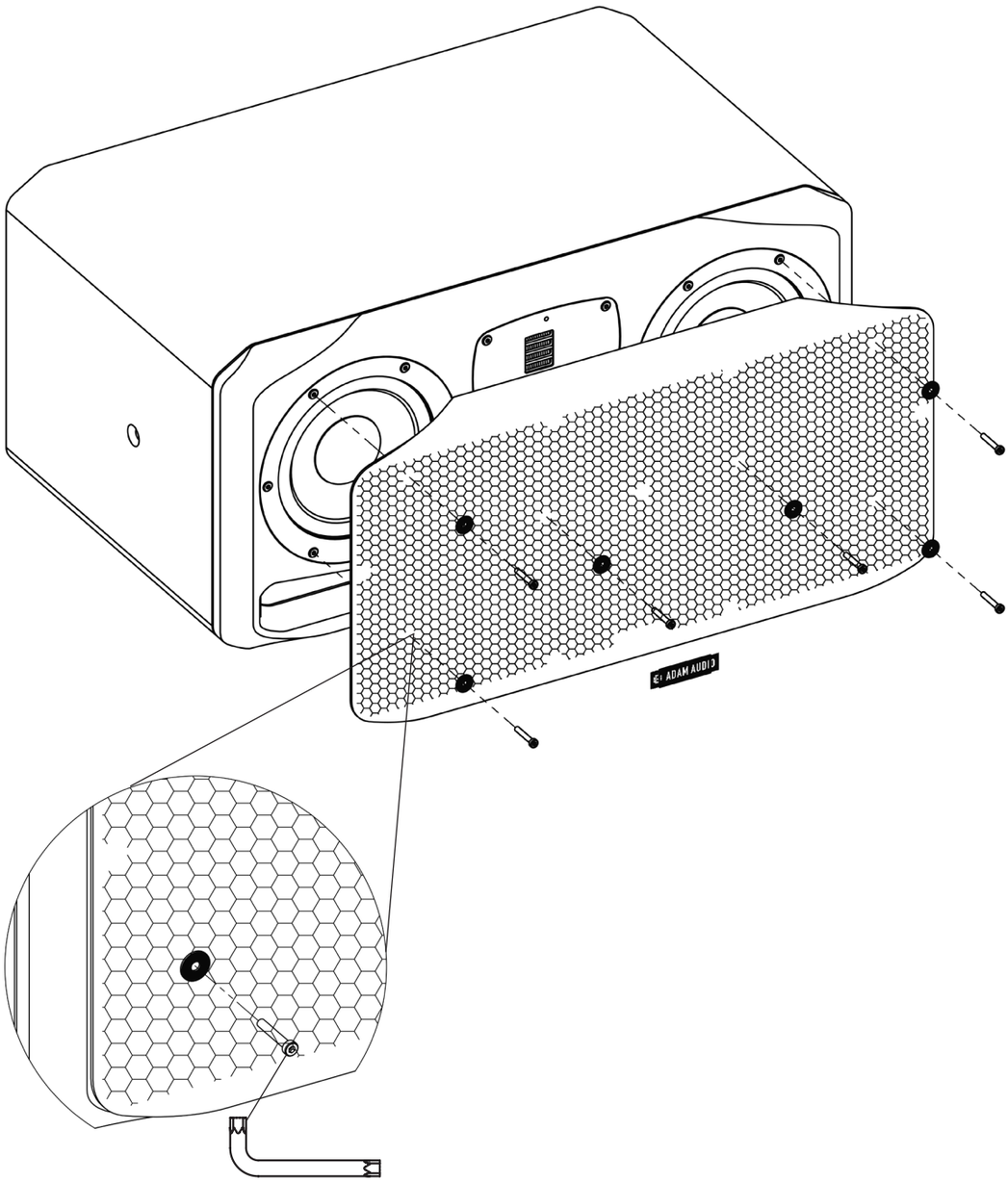

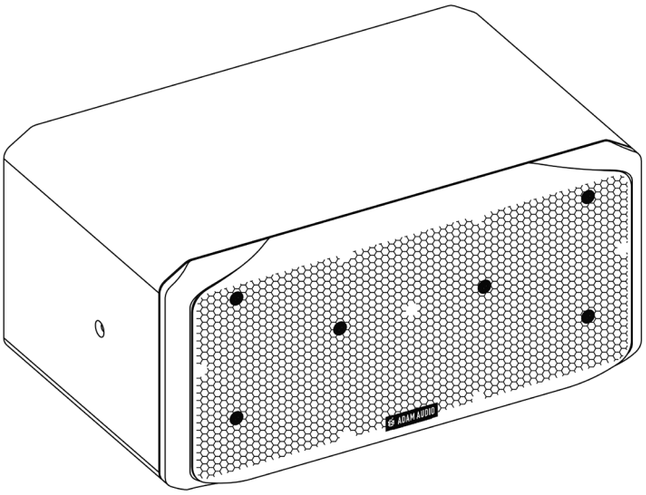

Optional:

Attach the logo sticker **B** if desired in the indicated area

Peel off the cover of the sticker before attaching.

COMPENSATION OF THE GRILL'S ACOUSTIC IMPACT

This grill has been designed to protect its referring studio monitor without compromising the speaker's sonic performance. Still, the grill does affect the frequency response in the treble range to some extent. You may find the following EQ parameters useful to compensate for the grill's acoustic impact. Please apply all EQs given in below table for optimal compensation:

	Frequency [Hz]	Q Factor	Gain [dB]
EQ 1	1,3 kHz	1	-0,2 dB
EQ 2	3,0 kHz	10	+0,5 dB
EQ 3	4,65 kHz	5	-2,0 dB
EQ 4	8,40 kHz	3	+1,0 dB

To adjust the filter settings of your studio monitor, you can either use the local UI or the S Control remote software. A detailed description of the process can be found in the S Series user manual. Please use two vacant/unused EQ slots for the settings above to keep your previous settings.

REMOVING THE GRILL

1. The procedure described above should be carried out reversed.
2. Use only the original screws for drivers, waveguides, etc.

4. TECHNICAL DATA

	Grill for S3H
Weight:	0,88 kg net 1,42 kg gross
Dimensions [H x W x D]:	58 x 32 x 4,5 cm
Warranty:	Our current warranty conditions may be found at www.adam-audio.com

5. S SERIES ACCESSORIES

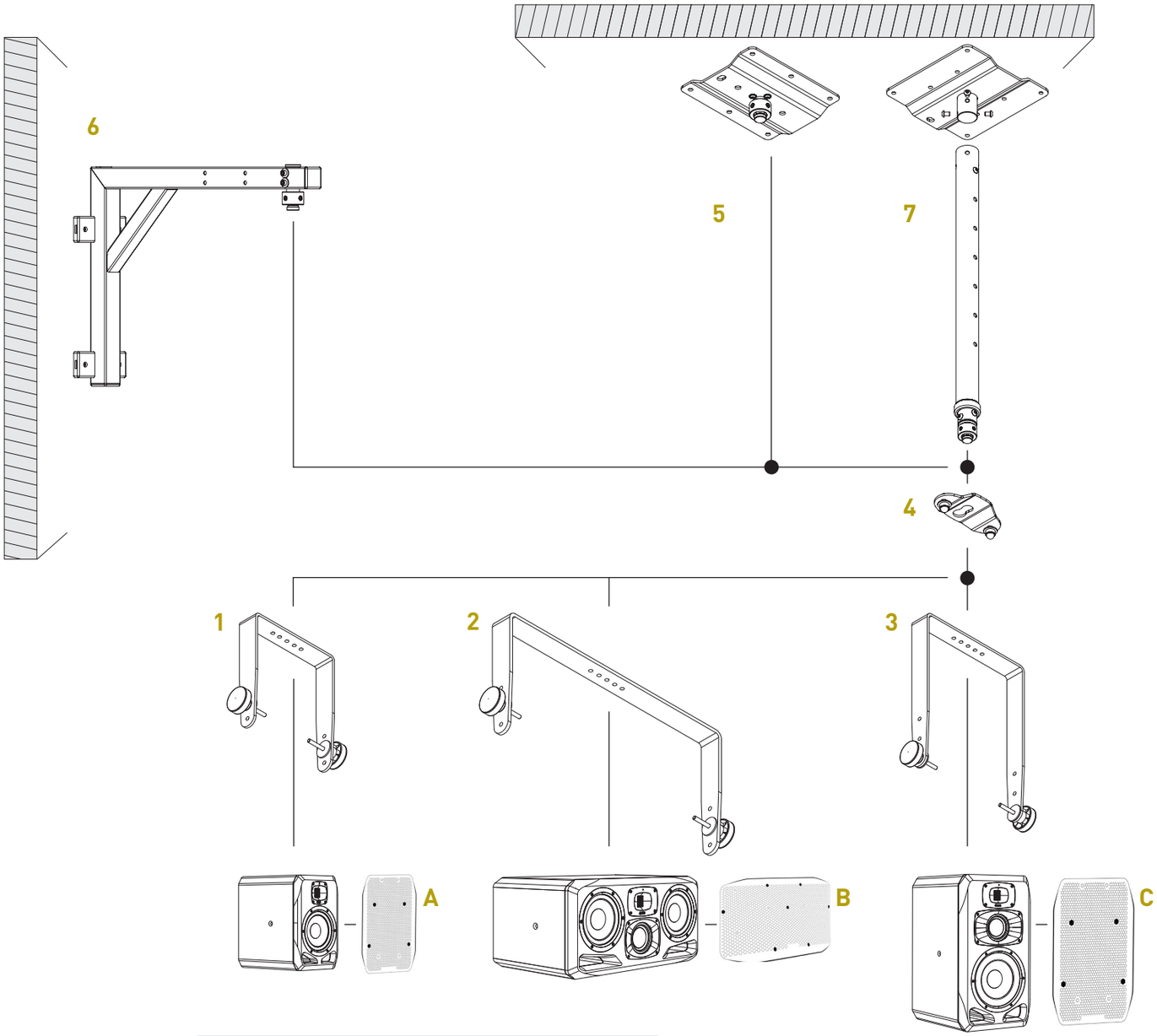

	Article Description	Order No.
1	MOUNTING BRACKET FOR S2V	**31102100**
2	MOUNTING BRACKET FOR S3H	**31102200**
3	MOUNTING BRACKET FOR S3V	**31102300**
4	ADAPTER PLATE FOR MOUNTING BRACKET	**31102400**
5	CEILING MOUNT	**31102500**
6	WALL MOUNTING	**31102600**
7	TELESCOPIC CEILING MOUNT	**31102700**

	Article Description	Order No.
A	PROTECTIVE GRILL FOR S2V	**31105900**
B	PROTECTIVE GRILL FOR S3H	**31106100**
C	PROTECTIVE GRILL FOR S3V	**31106000**

DE

BEDIENUNGSANLEITUNG

SCHUTZGITTER

FÜR ADAM AUDIO S3H

1. WICHTIGE SICHERHEITSHINWEISE

Bitte lesen Sie die folgenden Sicherheitshinweise, bevor Sie dieses Schutzgitter an Ihren Studio-Monitor aus der S-Serie montieren. Bewahren Sie die Anleitungen zu Referenzzwecken auf. Bitte beachten Sie die Warnhinweise und befolgen Sie die Anweisungen.

→ Lesen Sie sich die Hinweise zur Montage und Sicherheit gründlich durch. Wenn Sie das Produkt weitergeben, muss diese Anleitung immer enthalten sein.

→ Halten Sie sich bei der Montage an die Anweisungen dieser Bedienungsanleitung.

→ Verwenden Sie ausschließlich Zubehör und Ersatzteile von ADAM Audio.

→ Beachten Sie bei der Montage auch die gültigen regionalen, nationalen und internationalen Vorschriften und Richtlinien.

→ Trennen Sie den Lautsprecher vor der Anbringung des Schutzgitters von allen Signal-, USB- und Strom-Kabeln.

→ Entfernen Sie beim Lautsprecher nicht mehr Schrauben als in dieser Bedienungsanleitung angegeben. Nur geschultes Fachpersonal ist berechtigt, Arbeiten an anderen Teilen des Geräts durchzuführen. Nichtbeachtung hat das Erlöschen jeglicher Garantieansprüche zur Folge.

→ Vermeiden Sie Schäden bei der Handhabung des Torx-Schlüssels, der Schrauben oder des Schutzgitters an den Treibern, insbesondere am berührungsempfindlichen Hochtöner.

→ Der Hochtöner besitzt ein starkes Magnetfeld und ist sehr berührungsempfindlich. Lassen Sie keine Schrauben oder den Torx-Schlüssel fallen.

→ Stellen Sie den Lautsprecher bei den Montagearbeiten auf eine stabile, ebene Fläche.

→ Legen Sie den Lautsprecher nicht auf die Rückseite ohne vorher Vorsichtsmaßnahmen getroffen zu haben, die den Drehknopf vor einem Abbrechen oder Ähnlichem schützen. Tipp: Benutzen Sie die Schaumstoff-Einlagen der originalen Verpackung Ihres S-Serien Studio-Monitors als Unterlage. Die Ausschnitte in der Einlage können Ihnen dabei helfen, den Drehknopf zu schützen.

→ Ziehen Sie die Schrauben fest aber vorsichtig an. Ein Überdrehen der Schrauben ist zu vermeiden.

Auf Seite 18 dieser Bedienungsanleitung und im Downloadbereich von www.adam-audio.com finden Sie eine grafische Übersicht über alle Zubehörteile für die Lautsprecher der S-Serie, inkl. Montagelösungen.

2. LIEFERUMFANG / TEILELISTE

Teileliste

A: 1 x Schutzgitter

B: 2 x selbstklebende Sticker mit ADAM Audio-Logo

C: 9 x selbstklebende Bedämpfungsunterleger

D: 8 x Schrauben

E: 8 x schwarze Plastik-Unterlegschreiben

F: 1 x Torx-Schlüssel TX20, L-Form

Hinweis:

Der im Lieferumfang enthaltene Torx-Schlüssel ist das einzige Werkzeug, welches für die Anbringung des Schutzgitters benötigt wird. Alternativ können Sie einen manuellen Drehmomentschlüssel mit entsprechendem Aufsatz verwenden. Benutzen Sie keinen Akku-Schrauber oder Ähnliches.

A: 1 x Schutzgitter

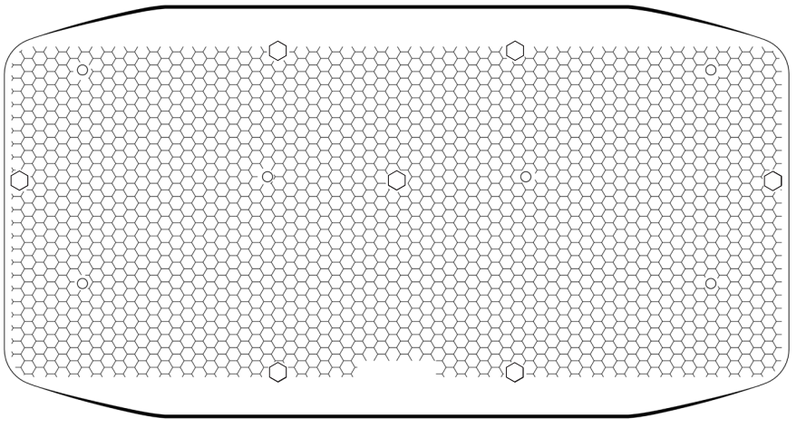

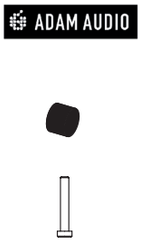

B: 2 x selbstklebende Sticker mit ADAM Audio-Logo

C: 9 x selbstklebende Bedämpfungsunterleger

D: 8 x Schrauben

E: 8 x schwarze Plastik-Unterlegschreiben

F: 1 x Torx-Schlüssel TX20, L-Form

3. MONTAGE

Tipps

→ Bewahren Sie die entfernten Schrauben zusammen mit der originalen Verpackung Ihrer Studio-Monitore auf.

→ Die große durchgehende Fläche im Schutzgitter zeigt „unten" an. Achten Sie bei der Montage auf die korrekte Orientierung des Schutzgitters, um z. B. Kratzer zu vermeiden.

→ Im Lieferumfang befinden sich zwei Ersatzschrauben, Unterlegscheiben und Bedämpfungsunterleger sowie ein zusätzlicher Logo-Sticker.

→ Auch wenn das Lautsprecher-Gehäuse aus hochwertigem MDF angefertigt wird, treten bei den Schraubenlöchern Verschleißerscheinungen auf. Bitte vermeiden Sie daher ggf. unnötiges wiederholtes Anbringen oder Entfernen des Schutzgitters.

Vorbereitung des Schutzgitters

→ Packen Sie alle im Lieferumfang enthaltenen Komponenten aus.

→ Legen Sie das Schutzgitter mit der Vorderseite [keine Abstandshalter] auf eine stabile, ebene Fläche. Verwenden Sie eine Stoffunterlage oder Ähnliches, um das Schutzgitter vor Kratzern zu schützen.

→ Entfernen Sie die gelbe Schutzfolie auf den Bedämpfungsunterlegern **C** und kleben Sie diese auf die durchgehenden Flächen auf der Rückseite des Schutzgitters **A** [Seite mit Abstandshaltern → siehe Abbildung].

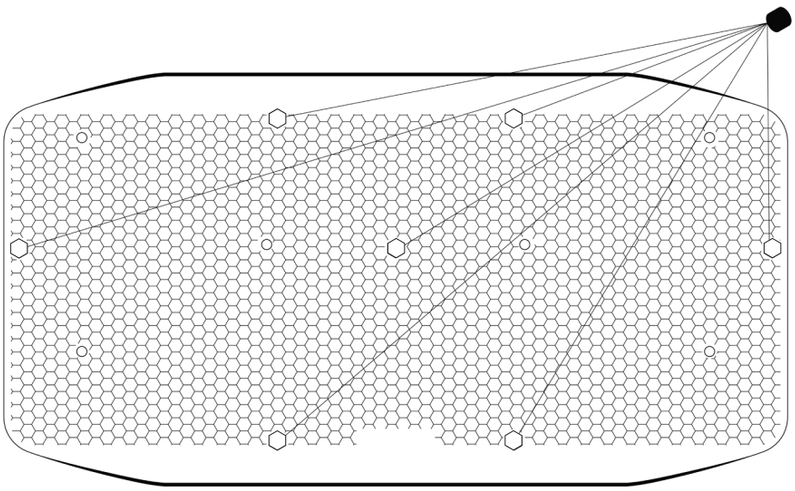

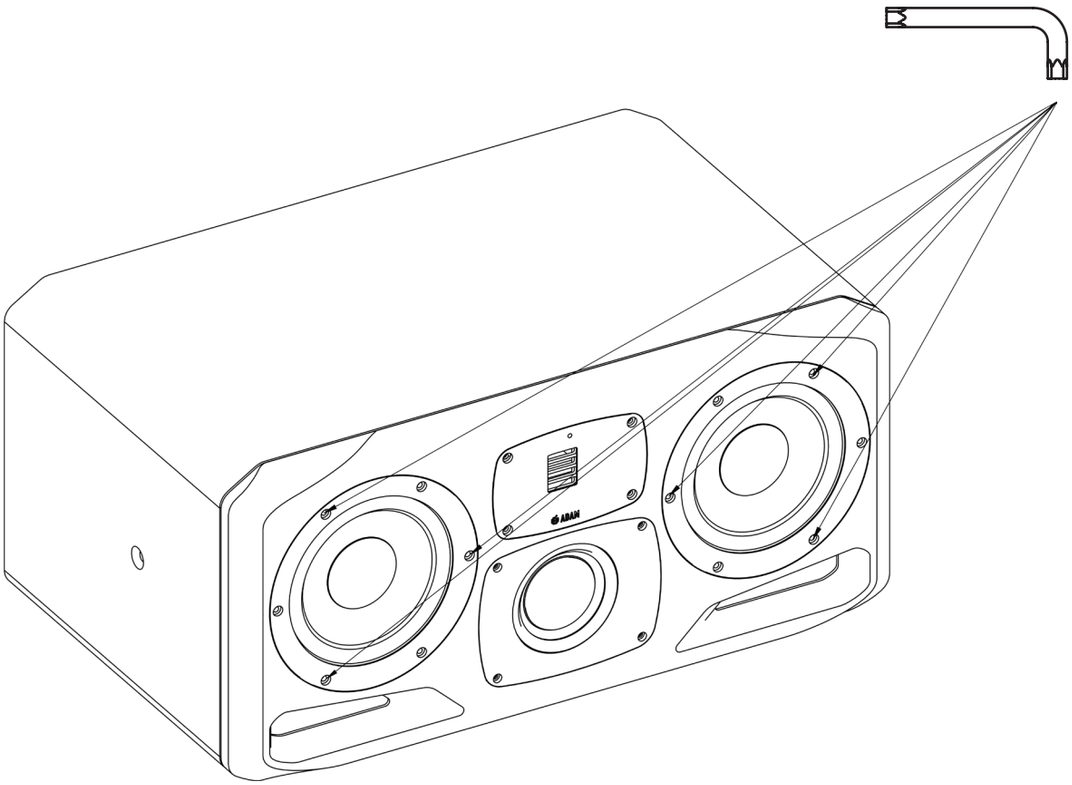

Vorbereitung des Studio-Monitors

→ Für die Anbringung des Schutzgitters **A** werden ausschließlich bereits existierende Schraubenlöcher verwendet, die bereits für die Fixierung der Treiber, Waveguides, etc. genutzt werden. Es sind keine extra Bohrungen notwendig!

→ Entfernen Sie die gekennzeichneten Schrauben mit dem Torx-Schlüssel **F** [Drehen gegen den Uhrzeigersinn].

→ Positionieren Sie das Schutzgitter **A** so, dass die Abstandshalter von den nun freien Schraubenlöchern eingefasst werden. Sichern Sie die Position des Schutzgitters mit einer Hand. Achten Sie auf die korrekte Orientierung des Schutzgitters [die rechteckige, durchgehende Fläche für den Logo-Sticker sollte sich unten befinden]. Das Schutzgitter lässt sich nur in der korrekten Orientierung fixieren.

→ Bestücken Sie eine Schraube **D** mit einer Unterlegscheibe **E**, und ziehen Sie die Schraube locker von Hand an [Drehen im Uhrzeigersinn]

→ Ziehen Sie die Schraube nun mit dem Torx-Schlüssel **F** fest. Achten Sie dabei darauf, weder das MDF-Gehäuse, noch die Schraube zu beschädigen.

→ Wiederholen Sie den Vorgang für alle Schrauben.

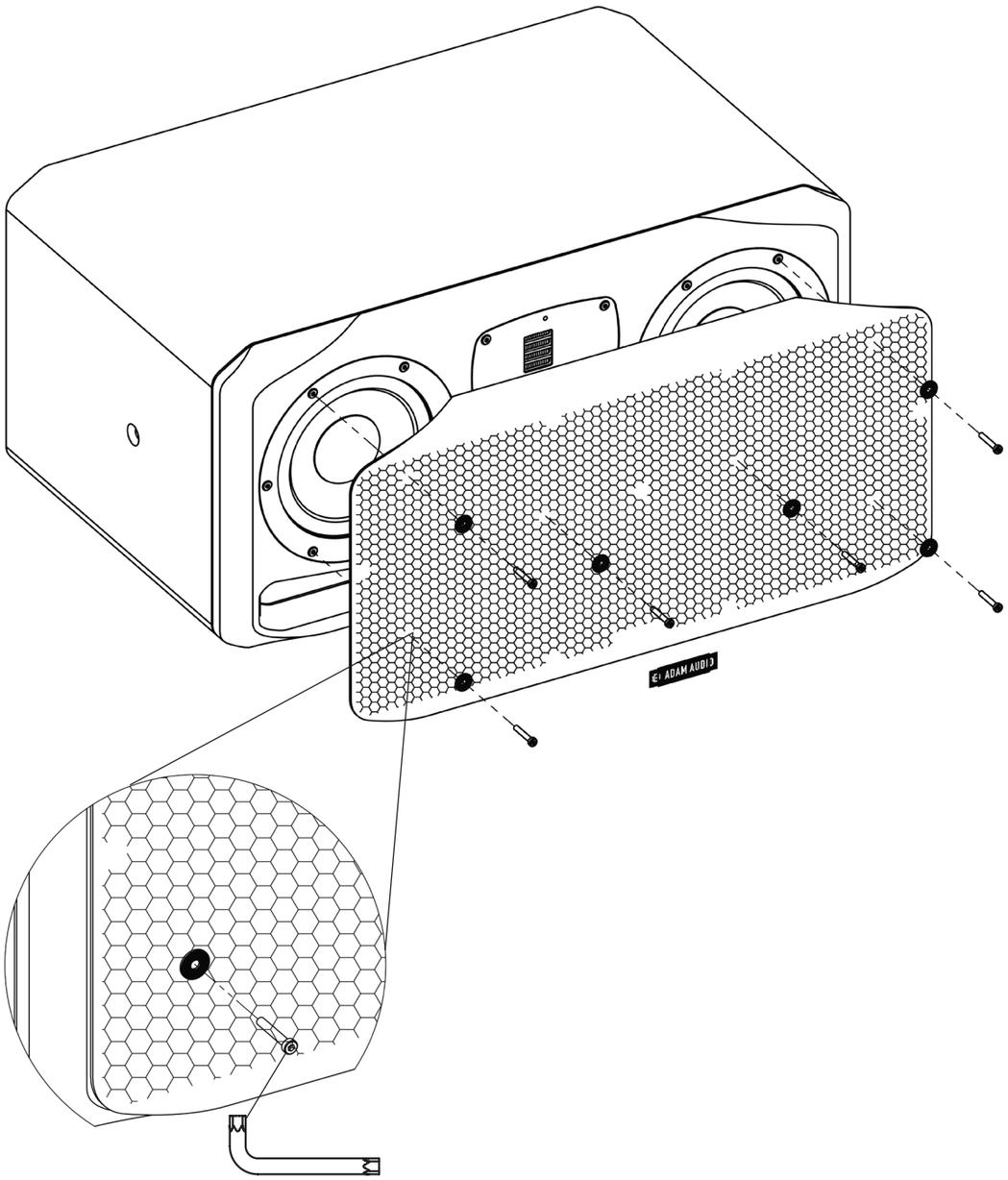

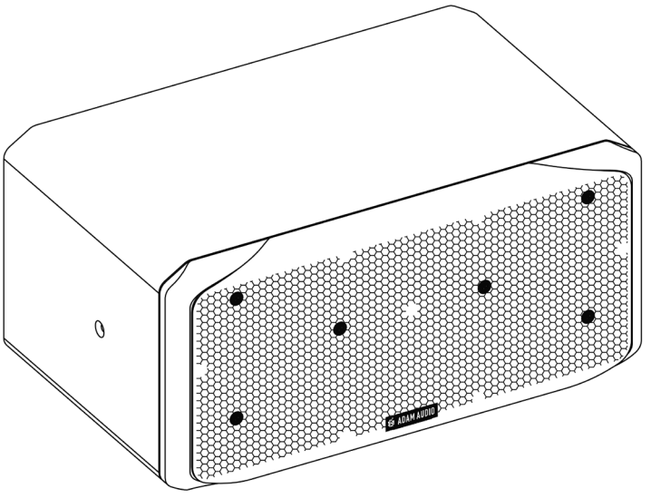

Optional:

Bringen Sie den Logo-Sticker **B** auf der Vorderseite im angezeigten Bereich an.

Ziehen Sie dazu die Schutzfolie auf der Rückseite des Stickers ab.

AUSGLEICH DER AKUSTISCHEN AUSWIRKUNGEN DES GRILLS

Dieser Grill wurde entwickelt, um den entsprechenden Studiomonitor ohne Kompromisse mechanisch zu schützen, ohne dabei die akustischen Eigenschaften des Lautsprecher zu verschlechtern. Der Grill beeinflusst jedoch den Frequenzgang bis zu einem gewissen Grad im Höhenbereich. ADAM Audio empfiehl die Verwendung der folgenden EQ-Parameter zu Kompensation der akustischen Auswirkung des Grills. Bitte wenden Sie für eine optimale Kompensation alle in der folgenden Tabelle angegebenen EQs an:

	Frequenz [Hz]	Q-Faktor	Verstärkung [dB]
EQ 1	1,3 kHz	1	-0,2 dB
EQ 2	3,0 kHz	10	+0,5 dB
EQ 3	4,65 kHz	5	-2,0 dB
EQ 4	8,40 kHz	3	+1,0 dB

Um die Filtereinstellungen Ihres Studiomonitors anzupassen, können Sie entweder das lokale Display und den Drehgeber oder die S Control Fernsteuerungssoftware verwenden. Eine ausführliche Beschreibung des Prozesses finden Sie im S-Serie Benutzerhandbuch.
→ https://www.adam-audio.com/de/s-serie-bedienungsanleitung/

Bitte verwenden Sie zwei freie / nicht genutzte Slots für die obigen Einstellungen.

ENTFERNEN DES SCHUTZGITTERS

1. Führen Sie den oben beschriebenen Vorgang in umgekehrter Reihenfolge aus.
2. Verwenden Sie ausschließlich der originalen Schrauben für die Treiber, Waveguides, usw.

4. TECHNISCHE DATEN

	SCHUTZGITTER FÜR S3H
Gewicht:	0,88 kg netto | 1,42 kg brutto
Maße [H x B x T]:	58 x 32 x 4,5 cm
Garantie:	Unsere aktuellen Garantiebedingungen finden Sie auf www.adam-audio.com

5. ZUBEHÖR FÜR DIE S-SERIE

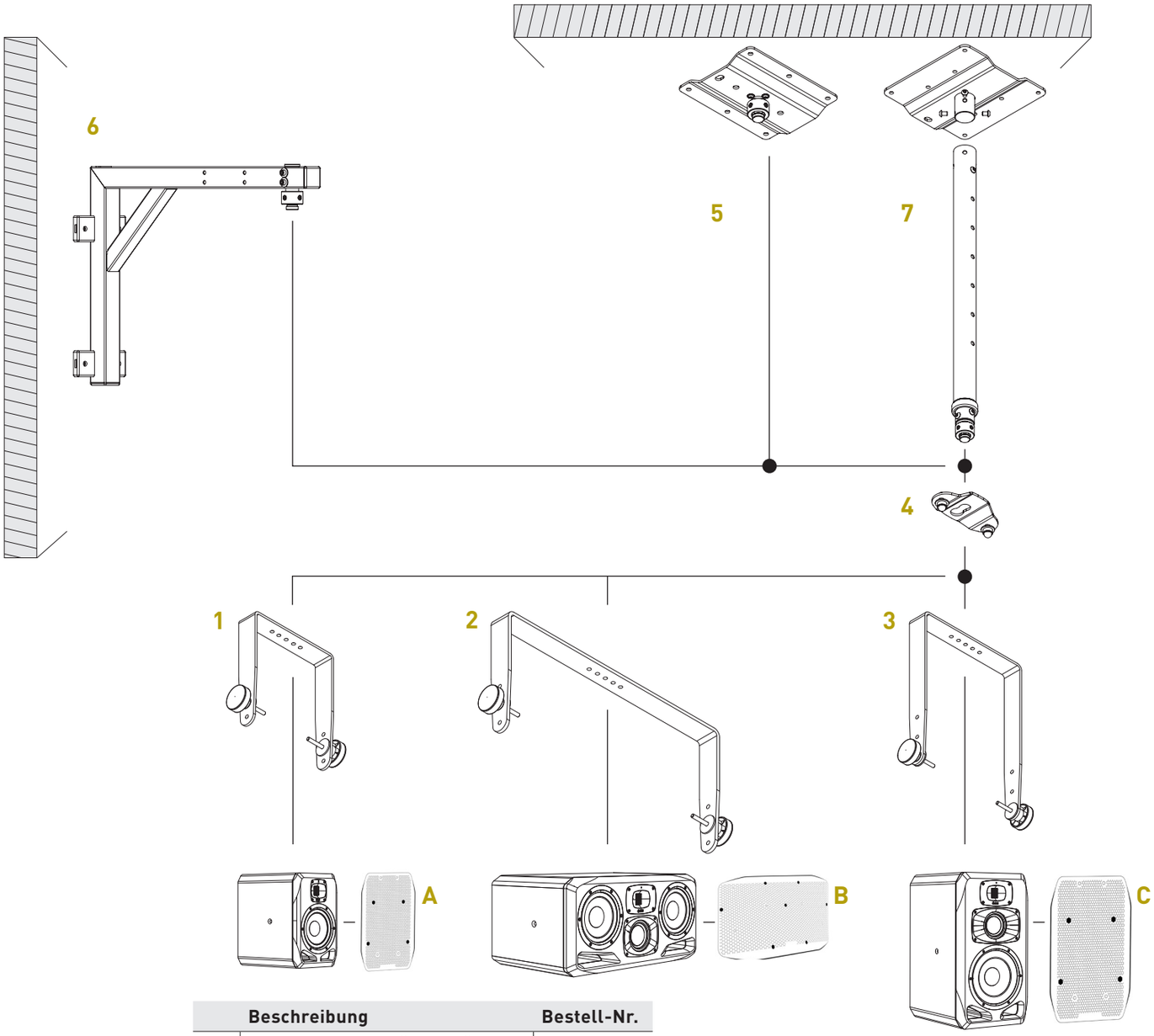

	Beschreibung	Bestell-Nr.
1	BEFESTIGUNGSBÜGEL FÜR S2V	**31102100**
2	BEFESTIGUNGSBÜGEL FÜR S3H	**31102200**
3	BEFESTIGUNGSBÜGEL FÜR S3V	**31102300**
4	ADAPTERPLATTE FÜR BEFESTIGUNGSBÜGEL	**31102400**
5	DECKENBEFESTIGUNG	**31102500**
6	WANDBEFESTIGUNG	**31102600**
7	TELESKOP INKL. DECKENBEFESTIGUNG	**31102700**

	Beschreibung	Bestell-Nr.
A	SCHUTZGITTER FÜR S2V	**31105900**
B	SCHUTZGITTER FÜR S3H	**31106100**
C	SCHUTZGITTER FÜR S3V	**31106000**

ADAM AUDIO GMBH
BERLIN, GERMANY
T +49 30-863 00 97-0
F +49 30-863 00 97-7

INFO@ADAM-AUDIO.COM

© ADAM Audio GmbH 2023

Even if all efforts have been made to ensure the correctness of the information contained herein, the ADAM Audio GmbH cannot be held responsible for potential errors or missing information.

All specifications are subject to change without notice.

Auch wenn alle Anstrengungen unternommen wurden, die Richtigkeit der hier enthaltenen Informationen sicherzustellen, kann die ADAM Audio GmbH nicht für eventuell fehlerhafte oder fehlende Informationen verantwortlich gemacht werden.

Alle Spezifikationen können ohne Vorankündigung geändert werden.

WWW.ADAM-AUDIO.COM

V05/23

ADAM AUDIO